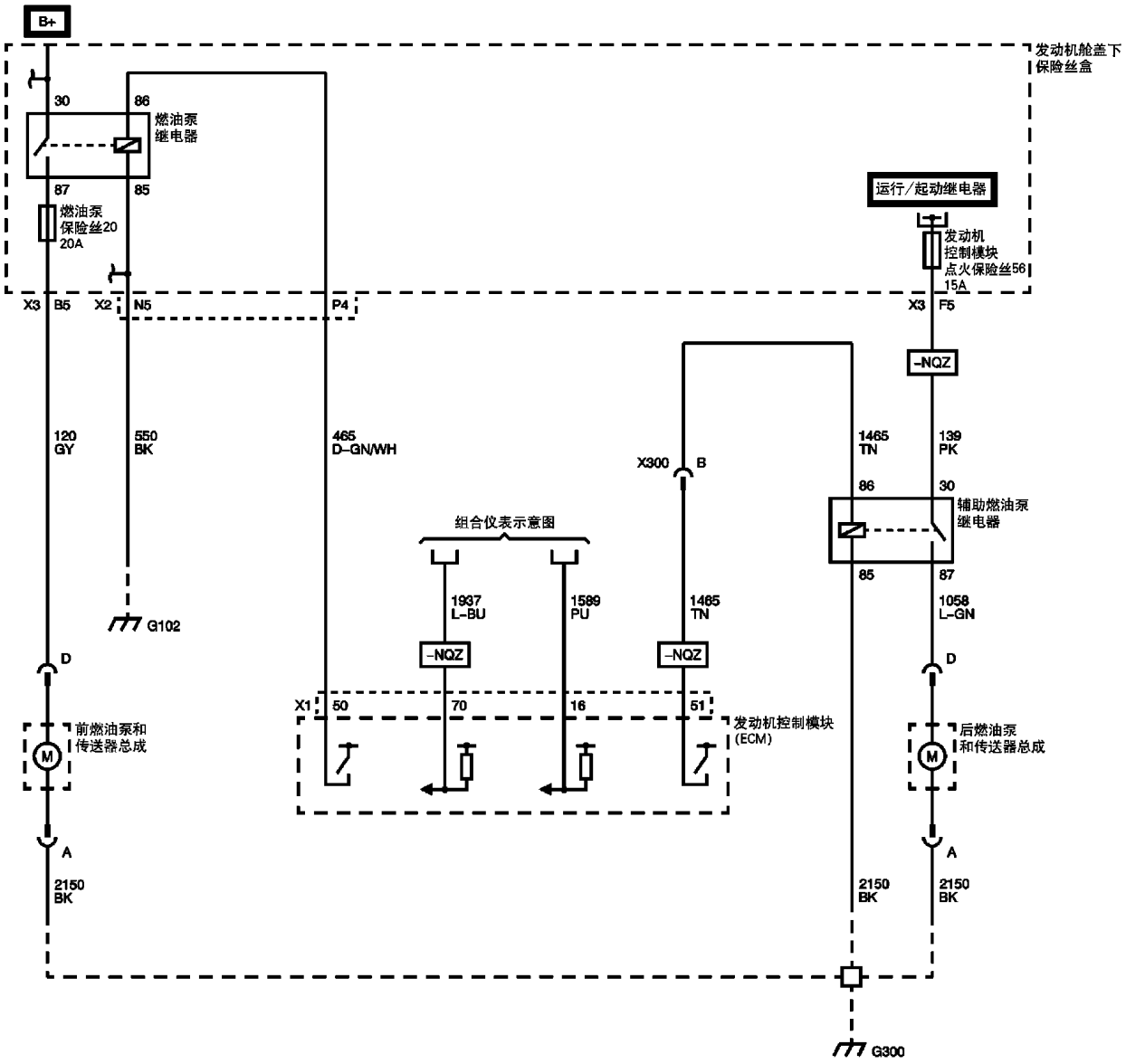
B+
发动机舱盖下
保险丝盒
30
86
燃油泵
继电器
87
85
燃油泵
保险丝20
20A
运行/起动继电器
发动机
控制模块
点火保险丝56
15A
X3
B5
X2
N5
P4
X3
F5
-NQZ
120
GY
550
BK
465
D-GN/WH
X300
B
1465
TN
139
PK
86
30
辅助燃油泵
继电器
组合仪表示意图
85
87
1937
L-BU
1589
PU
1465
TN
1058
L-GN
G102
-NQZ
-NQZ
D
D
X1
50
70
16
51
发动机控制模块
(ECM)
前燃油泵和
传送器总成
后燃油泵
和传送器总成
M
M
A
A
2150
BK
2150
BK
2150
BK
G300